Helicoide CE

Version « encastrée »

Version « applique »

Ventilateurs Hélicoïdes EC : une gamme complète pour tous vos besoins de ventilation

AVELTEC a spécifiquement développé une gamme complète d'extracteurs Hélicoïdes EC.
Des diamètres de 30 à 50 cm, des débits de 0 à 9 200 m3/h. Alimentée en 240V et pilotée en 0-10V, la gamme de ventilateurs HELICOÏDES EC permet de répondre à tous vos besoins de ventilation.

Adaptable et efficace

Doté d'un châssis métallique monté sur une plaque de fixation spécifique, l'ensemble étant peint, permettra de répondre aux contraintes les plus sévères.
La protection IP55 ainsi que les roulements haute température assurent une grande longévité.

Encastrée ou applique

Pour répondre à toutes les installations, AVELTEC vous propose ses ventilateurs HELICOÏDES EC en deux versions :
- « encastrée » intégration à l'identique.
- « applique » pour s'adapter aux contraintes du site.

AVELTEC
TRAITEMENT DE L'AIR

Ventilateur mobile

CARACTÉRISTIQUE TECHNIQUES

diamètre en mm	Puissance en W	I max (A)	poids (kg) en applique	poids (kg) encastré	vitesse tr/min	pression maxi Pa	débit					
							0 Pa	30 Pa	50 Pa	80 Pa	100 Pa	150 Pa
300	85	0,8	8	6	1500	85	2265	1910	1680	1120		
350	165	1,35	11	8	1475	100	3730	3325	3100	2575	2005	
400	400	2,6	15	11	1630	160	5620	5250	5100	4750	4500	3550
450	345	2,2	17	13	1300	125	6535	6025	5750	5150	4650	

Montage encastré

Désignation	A	B	C	D	E	F	G
E-EC-30	410	450	330	30	15	8,5	56
E-EC-35	460	500	395	62	15	8,5	63
E-EC-40	510	550	425	83	15	8,5	69
E-EC-45	610	650	470	85	15	8,5	71

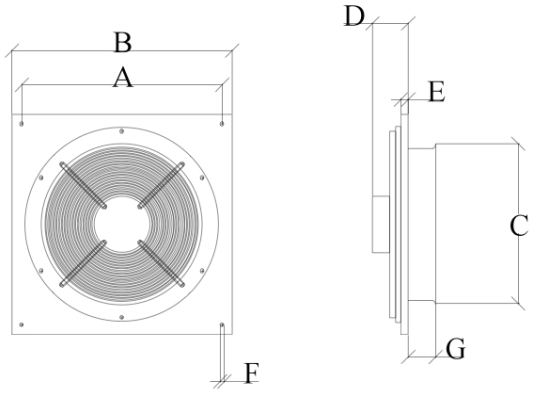

Montage applique

Désignation	A	B	C	D	E	F
A-EC-30	480	510	450	15	72	8,5
A-EC-35	530	560	500	47	81	8,5
A-EC-40	580	610	550	68	86	8,5
A-EC-45	680	710	650	70	88	8,5

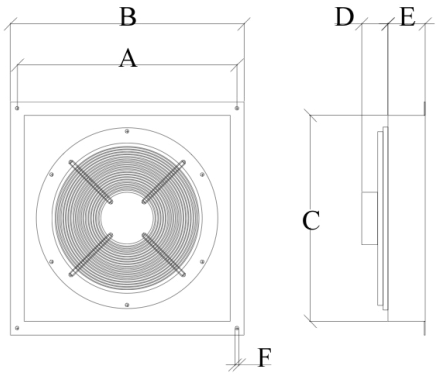

Gestion par une régulation SODALEC

Variation par électronique intégrée

THM50

AVELTEC - Février 2023 - Document non contractuel, suceptible de modification ou d'amélioration

AVELTEC - 17 rue de la Chère - ZAC CHATEAU GAILLARD - 35470 PLECHATEL - BAIN DE BRETAGNE (FRANCE)
Tel : +33(0) 223 300 700 Fax : +33 (0) 223 300 701
www.aveltec.fr **info@aveltec.fr**

AVELTEC
TRAITEMENT DE L'AIR