Dalle ventilée DV600

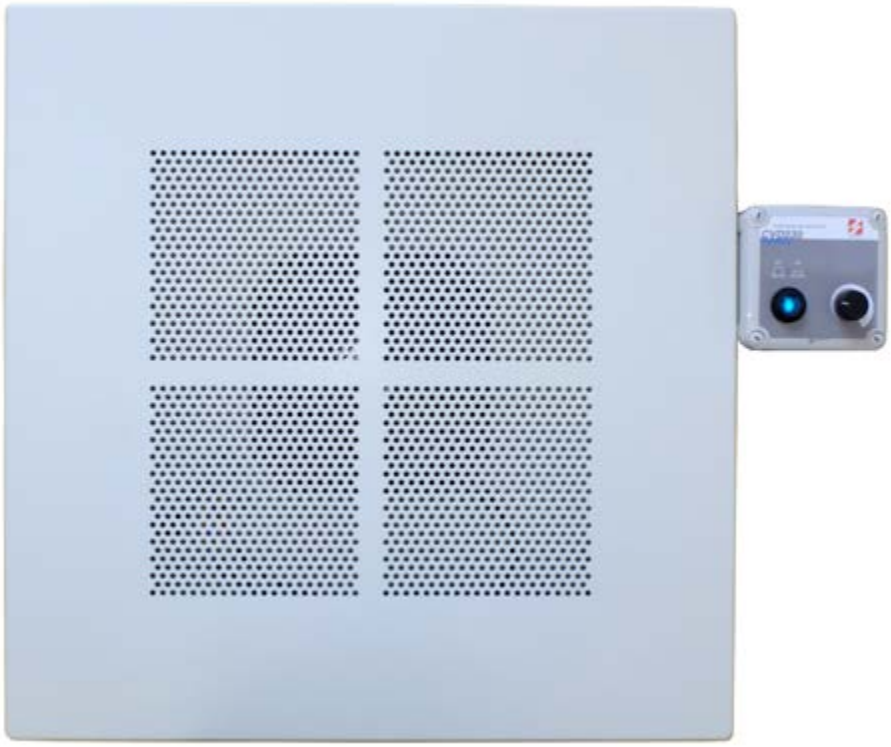

Supprimez les points chauds dans votre datacenter

Vos locaux datacenter évoluent et les faux-plancher se trouvent encombrés de câbles en tous genres entrainant ainsi une modification notables les flux d'air froid dans la salle. Certaines zones se trouvent défavorisées par rapport aux autres et les baies sont alors moins bien refroidies.

Afin de rééquilibrer les flux d'air et permettre d'obtenir une température dans les allées froides homogène en tout point de la salle, AVELTEC a conçu une Dalle Ventilée avec ventilateur intégré.

Compacte et efficace

Compacte, cette dalle pourra remplacer une dalle existante et permettre ainsi d'apporter la quantité d'air de refroidissement nécessaire aux équipements mal desservis. Un ventilateur à moteur à commutation électronique (EC) puisera l'air froid dans le faux-plancher et le transférera directement dans l'allée choisie.

Complet et facile à installer

La dalle ventilée DV600 est équipée de base d'une interface de variation de type CVD230. Celle-ci comporte un interrupteur marche/arrêt et un bouton de réglage facilement accessible depuis le faux plancher. Le bouton de réglage vous permettra d'ajuster le débit en fonction de vos besoins.

Faible consommation

Alimentée en 230V monophasé, sa consommation sera de 85W à pleine puissance (700 m3/h), et seulement de 15W à 50% du débit.

AVELTEC
TRAITEMENT DE L'AIR

Dalle ventilée DV600

CARACTERISTIQUES TECHNIQUES

Dimensions

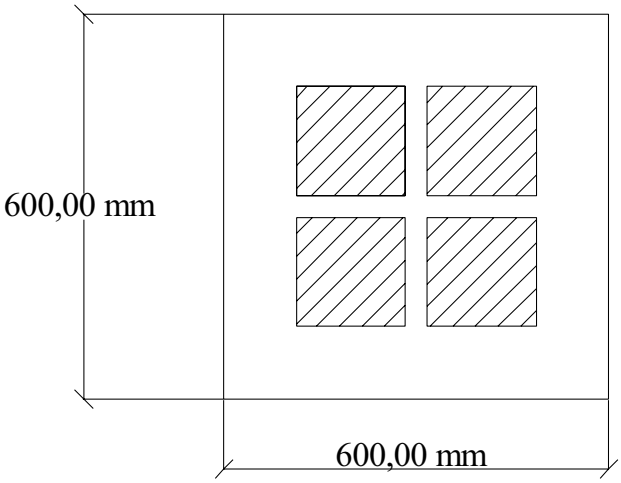

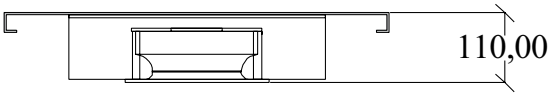

AVELTEC - Mars 2013 - Document non contractuel, susceptible de modification ou d'amélioration

AVELTEC - ZI Sud-Est - 15 rue des Veyettes - CS 76326 - 35063 RENNES Cedex (France)
Tel : +33(0) 223 300 700 Fax : +33 (0) 223 300 701
www.aveltec.fr info@aveltec.fr

AVELTEC TRAITEMENT DE L'AIR